NEW HOLLAND
AGRICULTURE

T6
Auto Command™

T6 AUTO COMMAND™

VOLLSTÄNDIGE KONTROLLE

Die Entwicklung in der modernen Landwirtschaft geht immer weiter. Sie müssen mehr aus jedem Quadratmeter Boden und aus jeder Arbeitsstunde herausholen. Sie verdienen mehr Komfort und Bedienungsfreundlichkeit. Deshalb hat New Holland die T6 Auto Command™-Baureihe entwickelt, die drei Modelle umfasst. Ob Sie Profi-Landwirt oder Lohnunternehmer im Heu/Futter-, Ackerbau- oder Agrartransportsektor sind - mit dem T6 Auto Command™ haben Sie einen perfekten Partner an Ihrer Seite. Die Kombination aus hoher Zapfwellenleistung, sehr geringem Bodendruck (geringere Bodenverdichtung) und stufenlosem Fahrantrieb macht ihn zudem zur idealen Arbeitsmaschine für Gemüsebauern.

F3
50.0
F2
25.0
F1
10.0
Km/h
7.04
MODE
A
R 12
01/14
147.1
Speed
7.04
2000
64

INNOVATION IM DIENSTE

DER MODERNEN LANDWIRTSCHAFT

Zu den Ausstattungs-Highlights des T6 gehört das mehrfach ausgezeichnete Auto Command™-Getriebe. Dieses Getriebe, das im New Holland Getriebezentrum im belgischen Antwerpen in Eigenregie entwickelt wurde und auch hier produziert wird, stellt die natürliche Weiterentwicklung der T7 Auto Command™-Modelle dar und sticht durch seine intuitive Bedienlogik hervor. Mehr als 10.000 Auto Command™-Getriebe sind bisher vom Band gelaufen - die Garantie für unübertroffene Zuverlässigkeit und Lebensdauer.

Einfach in der Bedienung. Effizient im Betrieb

Der T6 Auto Command™ bietet rundherum die intuitivste und benutzerfreundlichste Bedienlogik. Das Getriebe wurde unter Berücksichtigung von Praxisanforderungen und Kundenbeiträgen konzipiert und immer wieder optimiert. Es wurde so ausgelegt, dass bei den häufigsten Arbeits- und Transportgeschwindigkeiten ein mechanischer Wirkungsgrad von 100 % erreicht wird. Maximale Effizienz: das bedeutet bares Geld für Sie.

Extrem weiche Geschwindigkeitswechsel

Der T6 Auto Command™ gleitet dank der hochentwickelten Getriebesteuerlogik über Boden und Straße. Schaltrucke gehören der Vergangenheit an; über den gesamten Geschwindigkeitsbereich werden Sie das Gefühl haben, als würden Sie auf einem Luftpolster fahren. Geschwindigkeitswechsel? Sie werden nichts davon merken.

Präzise Geschwindigkeitssteuerung

Sie können die Geschwindigkeit des T6 Auto Command™ auf 0,01 km/h genau anpassen. Das Ergebnis? Sie fahren immer exakt mit der richtigen Geschwindigkeit für die jeweilige Arbeit, sei es beim Ballenpressen, beim Pflanzen Düngerstreuen oder bei der Schädlingsbekämpfung.

DREI PROGRAMMIERBARE GESCHWINDIGKEITSBEREICHE

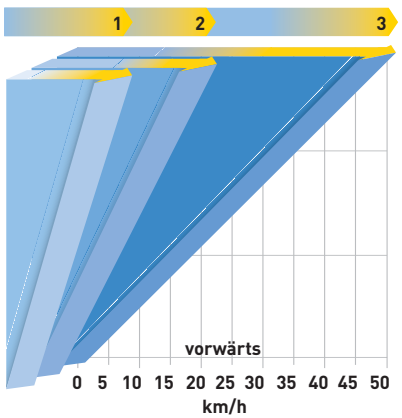

INTUITIVE ERGONOMISCHE

BEDIENUNG

Der T6 Auto Command™ garantiert das Nonplusultra an ergonomischer, intuitiver Bedienung. Alle wichtigen Bedienelemente sind griffgerecht angeordnet, so dass auch an langen, produktiven Arbeitstagen ein maximaler Komfort gewährleistet ist. Die mehrfach ausgezeichnete Bedienarmlehne SideWinder™ II ist verstellbar; hier befinden sich die Hauptbedienelemente.

CommandGrip™

Der Multifunktionshebel CommandGrip™ wird den Fahrern der T7-, T8- und T9-Traktoren und der FR-Feldhäcksler vertraut sein. Die Bedienung des federgelagerten Hebels ist denkbar einfach: zum Beschleunigen wird der CommandGrip™ nach vorn und zum Verzögern nach hinten bewegt. Je weiter er nach vorn geschoben wird, umso schneller fahren Sie. Einfach. Oder nicht? Die Soft-Touch-Tasten sind angenehm zu betätigen, und wenn Sie bis spät in die Nacht arbeiten, sorgt die Hintergrundbeleuchtung dafür, dass Sie die benötigte Taste sofort sehen.

Arbeiten im Breitbildformat

Die weithin bekannten IntelliView™-Monitore haben einen großformatigen Vollfarb-Touchscreen. Die benutzerfreundliche, interaktive Bedienoberfläche ermöglicht Ihnen die Steuerung und Überwachung zahlreicher Betriebsparameter und Systeme einschließlich der mit äußerster Präzision arbeitenden IntelliSteer®-Automatiklenkung. Für Arbeiten, die absolute Genauigkeit erfordern (zum Beispiel Gemüseanbau), ist der auf Wunsch erhältliche IntelliView™ IV-Monitor mit 26,4-cm-Bildschirm das ideale Gerät.

Luxus-Ausstattung

Mit der auf Wunsch erhältlichen Luxus-Ausstattung können Sie den Komfort in der Kabine auf ein völlig neues Niveau heben. Das Luxus-Paket umfasst ein Lederlenkrad und einen dicken Bodenteppich.

Die komfortabelste Kabine in dieser Klasse

Beim Komfort setzt die Horizon™-Kabine nach wie vor Maßstäbe. Der T6 Auto Command™ wird mit der verbesserten Kabine der neuesten Generation ausgestattet, um dem Fahrer eine noch komfortablere Arbeitsumgebung zu bieten. Der geräumige Innenraum ermöglicht eine ausgezeichnete Sicht bei allen Arbeiten. Zur Optimierung der Innenausstattung wurden einige wichtige Bedienelemente an eine leicht zugängliche Position am Dach versetzt: die Regler und Schalter für Klimaanlage, Beleuchtung und Bluetooth-Radio sind nun in einer ergonomischen Bedieneinheit zusammengefasst. Die Kabine verfügt außerdem über zwei zusätzliche Stau- und Ladefächer, die perfekt für Mobiltelefone und CB-Funkgeräte geeignet sind. So haben Sie einen ständigen Draht zur Außenwelt.

KRAFTENTFALTUNG

PER FINGERTIPP

Der T6 Auto Command™ besticht durch ein hervorragendes Leistungsgewicht von 30 kg/PS. Dadurch sparen Sie Geld, weil Sie kein überflüssiges Gewicht mit sich herumschleppen müssen. Und Sie verringern die Bodenverdichtung, die sich negativ auf Ihre Erträge auswirkt. Sie wollen mehr? Wie wäre es mit einer 125-l/min-Hydraulik, vier elektronischen Heck- und drei Zwischenachs-Steuergeräten mit integriertem Joystick? Das ist Musik in den Ohren jedes Landwirts.

Produktive Steuerung

Die drei T6 Auto Command™-Traktoren werden von einem kräftigen und effizienten NEF-Motor von New Holland angetrieben; die Motoren entwickeln (je nach Modell) eine maximale EPM-Leistung von 143-163 PS. Diese hochmodernen Kraftpakete liefern ein beeindruckendes Drehmoment von bis zu 676 Nm, das bereits bei 1500 U/min zur Verfügung steht. Trotz ihrer Leistungsstärke sind die Maschinen kompakt und wendig.

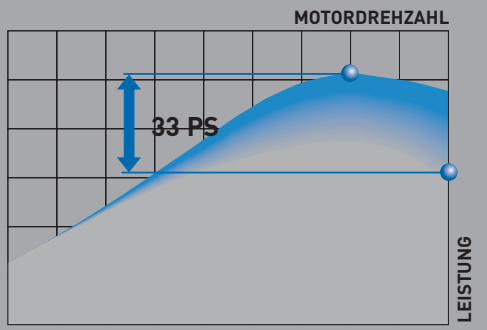

EPM in Abhängigkeit des Leistungsbedarfs von Getriebe, Zapfwelle oder Hydraulik.

Umweltschonende Technologie

Das branchenweit führende ECOBlue™ SCR-System senkt Ihre Kraftstoffkosten um bis zu 10 % und leistet einen wichtigen Beitrag zur Reduzierung Ihrer CO_2-Emissionen. Unter **www.carbonid.newholland.com** können Sie nachsehen, welche CO_2-Einsparungen möglich sind!

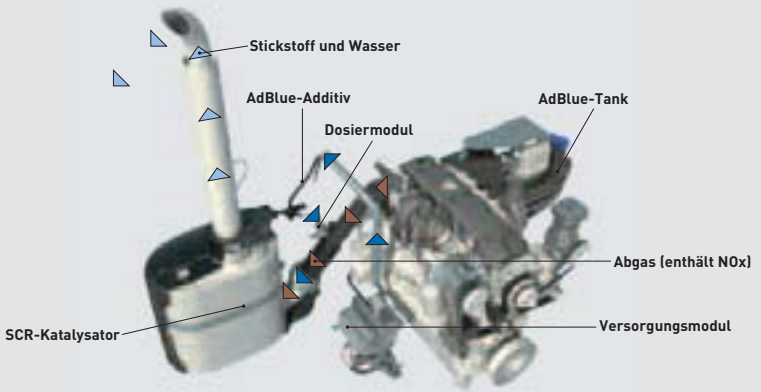

Top-Leistung. Unter allen Bedingungen

Dank Engine Power Management (EPM) verfügt der T6 Auto Command™ über eine Leistungsreserve (Powerboost) von 33 PS, die bei schweren Transport-, Hydraulik- und Zapfwellenarbeiten aktiviert wird. Das bedeutet: wenn es darauf ankommt, kann Ihr Traktor noch einmal zulegen. Außergewöhnlich gut ist auch das Lastwechselverhalten: bei steigender Motorlast spricht der T6 Auto Command™ noch schneller an. Das Ergebnis: Ihre Produktivität geht steil nach oben.

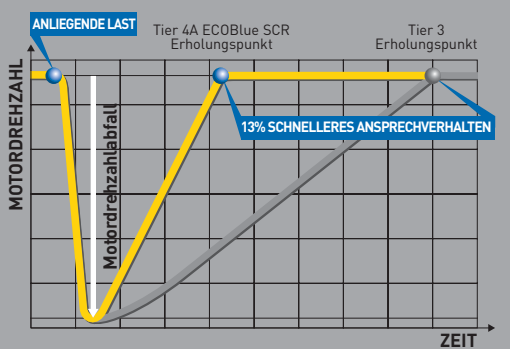

PARALLELFAHRSYSTEME - MASSGESCHNEIDERTE

LÖSUNGEN

Sie können aus einem vollständigen Angebot an New Holland Lenksystemen eine maßgeschneiderte Lösung wählen, die Ihren individuellen Anforderungen entspricht. Wenn Sie Ihre Erträge steigern und zugleich Ihren Betriebsmittelverbrauch optimieren wollen, ist unser PLM-Angebot das Richtige für Sie.

PLM
PRECISION LAND MANAGEMENT

Flexibles Fronthubwerks- und Vorderachsangebot

Der T6 Auto Command™ kann mit einem vollständig integrierten Fronthubwerk plus Frontzapfwelle ausgestattet werden; diese Ausstattungsvariante steht für die gesamte Achspalette zur Verfügung. Die Standardachse ist für die meisten Arbeiten perfekt geeignet. Die SuperSteer™-Vorderachse ermöglicht einen extrem großen Lenkeinschlag von 65° für effizientes Wenden in Reihenkulturen und unübertroffene Manövrierbarkeit auf dem Hof. Bei Kombination mit dem Hubwerk folgen die Lenker der Lenkbewegung, um den vollen Lenkeinschlag zu erhalten. Die Terraglide™-Vorderachse hat eine integrierte Frontfederung. Bei den 50-km/h-Modellen gehört sie zur Serienausstattung und sorgt für höchsten Fahrkomfort und maximale Sicherheit.

Lenkassistenzsystem

Das EZ-Pilot™-System ist das einfachste Lenkassistenzsystem auf dem Markt. Das Lenkmodul ist vollständig in die Lenksäule integriert und perfekt eingepasst. Sie brauchen nur mit der New Holland PLM®-Software Ihre Spur vorzugeben, den Rest übernimmt das System. So können Sie sich voll auf Ihre Arbeit konzentrieren.

Auf den Zentimeter genau

Der T6 Auto Command™ wird in Kürze voll kompatibel mit der vollständig integrierten IntelliSteer®-Automatiklenkung sein. Bei Verwendung eines RTK-Signals ermöglicht dieses System eine Spur-zu-Spur-Genauigkeit von 1-2 cm - jahrein, jahraus. Wenn Sie dann noch über den IntelliView™ IV-Monitor mit ultrabreitem Bildschirm verfügen, stehen Ihnen alle Möglichkeiten der Präzisions-Landwirtschaft offen. Perfekt für die Arbeit in Reihenkulturen.

MODELLE		T6.140 AUTO COMMAND™	T6.150 AUTO COMMAND™	T6.160 AUTO COMMAND™
New Holland Motor*		NEF	NEF	NEF
ECOBlue™ SCR-System (selektive katalytische Reduktion)		●	●	●
Zylinderzahl / Hubraum	(cm³)	4 / 4485	4 / 4485	4 / 4485
Max. EPM-Leistung - ISO TR14396- ECE R120	[kW (PS)]	105 (143)	113 (154)	120 (163)
Nennleistung - ISO TR14396- ECE R120	[kW (PS)]	81 (110)	89 (121)	96 (131)
Max. EPM-Drehmoment - ISO TR14395	(Nm)	590 bei 1500	634 bei 1500	676 bei 1500
Drehmomentanstieg Standard / EPM	(%)	41 / 41	41 / 42	41 / 41
Wartungsintervall	(Stunden)	600	600	600
Stufenloses Auto Command™-Getriebe		●	●	●
Aktive Stillstandsregelung		●	●	●
Auto Command™-CVT (40 km/h ECO)		O	O	O
Min. Geschwindigkeit / Max. Geschwindigkeit	(km/h)	0,02 / 40 bei 1550 U/min	0,02 / 40 bei 1550 U/min	0,02 / 40 bei 1550 U/min
Auto Command™-CVT (50 km/h ECO)		O	O	O
Min. Geschwindigkeit / Max. Geschwindigkeit	(km/h)	0,02 / 50 bei 1750 U/min	0,02 / 50 bei 1750 U/min	0,02 / 50 bei 1750 U/min
Achsen				
Terraglide™-Vorderachsfederung		O	O	O
SuperSteer™-Vorderachse		O	O	O
Terralock™-Funktionen		●	●	●
Wenderadius mit Terraglide™- / SuperSteer™-Vorderachse	(mm)	4040 / 3755	4040 / 3755	4040 / 3755
Hydraulik				
Closed-Center-/Load-Sensing-System (CCLS)		●	●	●
Ölförderleistung Hauptpumpe / Pumpendruck	(l/min / bar)	127/ 210	127/ 210	127/ 210
Elektronische Hubwerksregelung (EHR)		●	●	●
Zusatzsteuergeräte				
Elektrohydraulische Hecksteuergeräte, max. Zwischenachssteuergeräte, max.		4	4	4
Zwischenachssteuergeräte, max.		3	3	3
Joystick-Bedienung für Zwischenachssteuergeräte		O	O	O
Hubwerk				
Max. Hubkraft an Kupplungspunkten	(kg)	7864	7864	7864
Hubkraft des Fronthubwerks an Kupplungspunkten (durchgehend)	(kg)	3200	3200	3200
Frontlader-Vorrüstung		O	O	O
Zapfwelle				
Motordrehzahl bei: 540E / 1000 / 1000E	(U/min)	1593 / 1893 / 1621	1594 / 1893 / 1621	1596 / 1893 / 1621
Automatische Zapfwellenschaltung		●	●	●
Frontzapfwelle (1000 U/min)		O	O	O
Bremsen				
Druckluftbremsanlage		●	●	●
Elektronische Feststellbremse		●	●	●
Kabine				
mit Niedrigdach		O	O	O
Auto Comfort™-Ledersitz mit Sicherheitsgurt		O	O	O
Elektronisch verstellbare SideWinder™ II-Bedienarmlehne		●	●	●
CommandGrip™-Hebel		●	●	●
Comfort-Ride™-Kabinenfederung		O	O	O
IntelliView™ IV-Farbmonitor mit ISO-11783-Anschluss		O	O	O
Vorrüstung für IntelliSteer®-Automatiklenkung		O	O	O
Innengeräuschpegel (Bestwert) der Horizon™-Kabine - 77/311/EWG	[dB(A)]	71		
Weights				
Leergewichte ohne Ballastierung / Versandgewichte	(kg)	4950	4950	4950
Max. zulässiges Gewicht	(kg)	9000	9000	9000
Abmessungen bei Hinterradbereifung**		16.9R38	16.9R38	16.9R38
Min. Breite	(mm)	2280	2280	2280
Abstand Hinterachsmitte bis Oberkante Comfort Ride™-Kabine	(mm)	2165	2165	2165
Radstand für Terraglide™-Vorderachse	(mm)	2439	2439	2439

● serienmäßig O auf Wunsch * entwickelt von FPT Industrial ** Hinterradbereifung: neben den aufgeführten Reifen sind weitere Reifen lieferbar: 16.9R38, 18.4R38, 480/70R38, 540/65R38, 520/70R38, 600/65R38, 650/60R38

New Holland wählt AMPRA Schmiermittel aus.

www.newholland.com/de www.newholland.com/at

Daten und Inhalt dieser Auflage sind unverbindlich. Die beschriebenen Modelle können ohne Vorankündigung seitens des Herstellers geändert werden. Zeichnungen und Fotografien können sich auf Sonderausführungen oder Ausstattungen beziehen, die für andere Länder vorgesehen sind. Für weitere Informationen wenden Sie sich bitte an unsere Verkaufsorganisation.

Published by New Holland Brand Communications. Bts Adv. - Printed in Italy - 03/13 - TP01 - (Turin) - **130003/DOO**